Gelenkköpfe SI
SI35-ES-2RS-SKF - SI35-ES-2RS-SKF

https://www.123kugellager.de/kugellager-gehauselager/gelenkkopfe-gelenklager/si/si35-es-2rs-skf

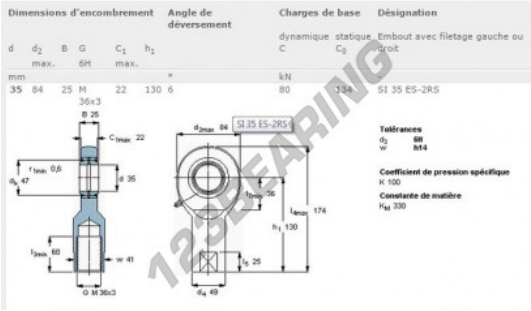

Dimensions d'encombrement						Angle de déversement	Charges de base		Désignation
d	d_2 max.	B	G 6H	C_1 max.	h_1		dynamique C	statique C_0	Embout avec filetage gauche ou droit
mm						°	kN		
35	84	25	M 36x3	22	130	6	80	134	SI 35 ES-2RS

PRODUKTMERKMALE

Marke	SKF
N° Ean13	7316570583403
Innendurchmesser	35 mm
Außendurchmesser	84 mm
Dicke	25 mm
Typ	SI
Verpackung	1

kontakt@123kugellager.de
0800 001 076 6
CRT4 de Lesquin 60 Rue Du Haut De Sainghin 59273 Fretin FRANCE